PRÄSENTATIONSTECHNIK
HAPRA GmbH

DECKENEINBAUSET EXPERT XL

ABMESSUNGEN DECKENAUSSCHNITT*

Leinwandmodell	Breite
Expert XL ohne Ränder	Breite der Sichtfläche + 43 cm
Expert XL mit Rändern	Breite der Sichtfläche + 53 cm
Expert XL Tensioned	Breite der Sichtfläche + 73 cm

Tiefe des Ausschnittes: 15,5 cm

ANSICHT VON VORNE

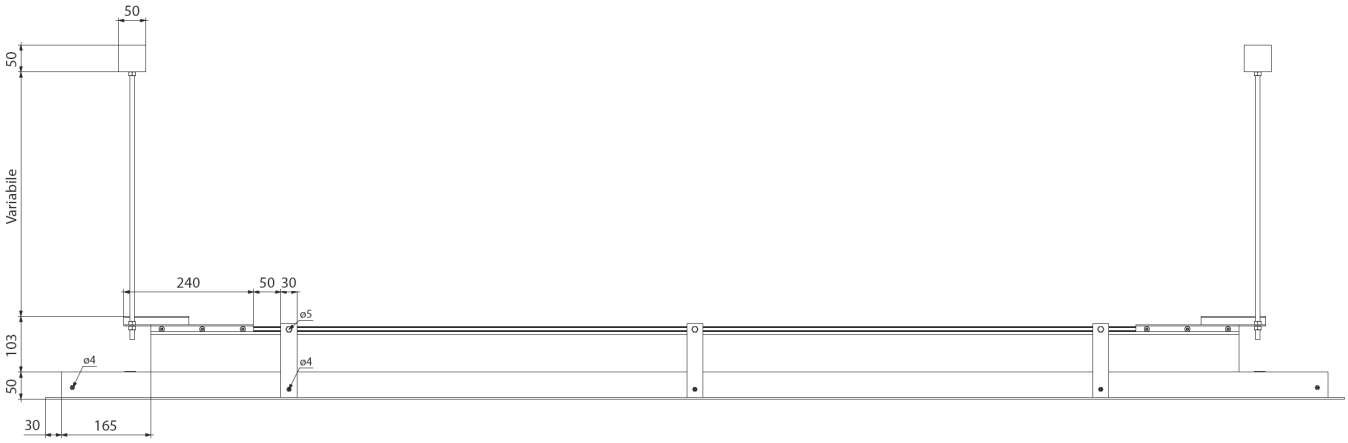

ANSICHT VON DER SEITE

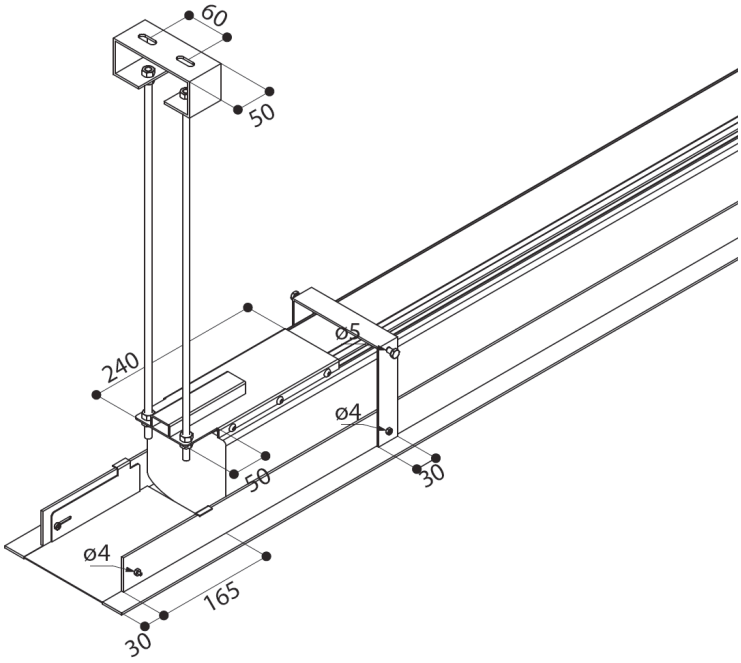

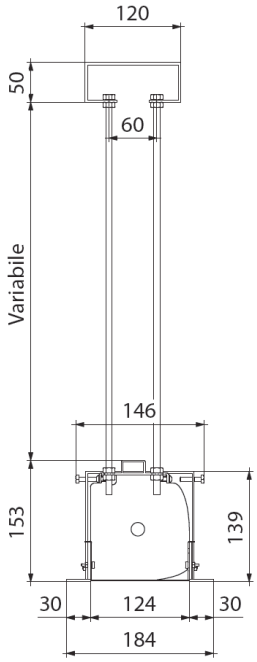

* Keine Haftung für Irrtümer oder Druckfehler. Bedingt durch fortlaufende technische Verbesserungen behalten wir uns das Recht vor, Design und die Spezifikationen ohne vorherige Ankündigung zu ändern.

Karl-Leitl-Str. 1 | 4048 Puchenau | T +43 732 70 04 25 | F +43 732 70 04 25-55 | office@hapra.at | www.hapra.at